01

CALÇADA LARG. 1,50m
COBERTURA LARG. 1,50m

ESCALA 1:20

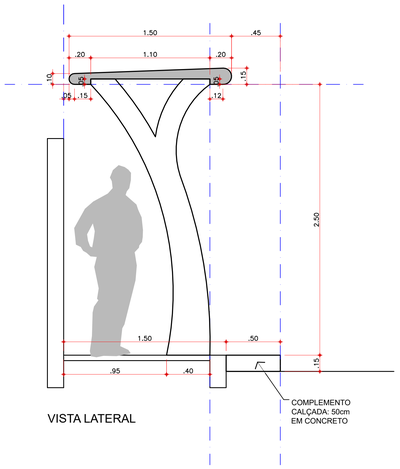

VISTA LATERAL

02

CALÇADA LARG. 2,00m
COBERTURA LARG. 1,50m

ESCALA 1:20

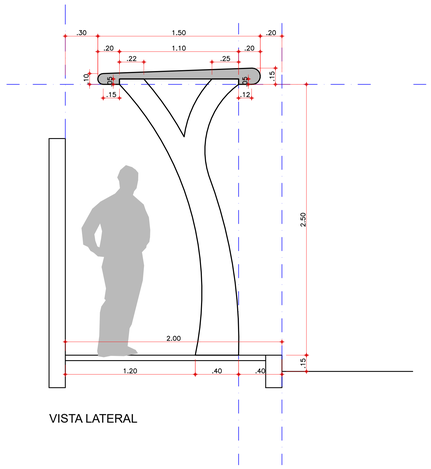

VISTA LATERAL

03

CALÇADA LARG. 2,50m
COBERTURA LARG. 2,00m

ESCALA 1:20

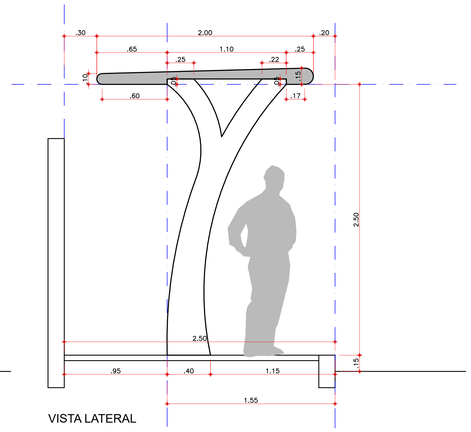

VISTA LATERAL

OPÇÃO PARA DIMIINUIR O BALANÇO

04

CALÇADA LARG. 3,00m
COBERTURA LARG. 2,00m

ESCALA 1:20

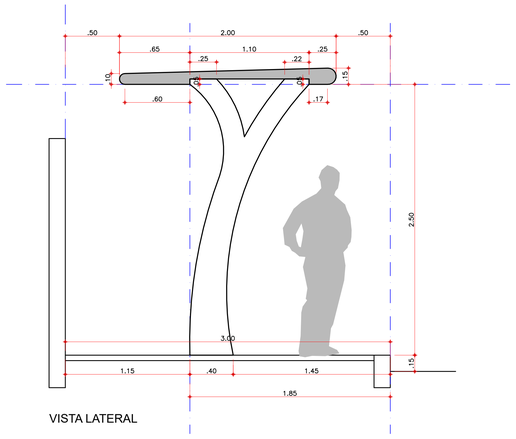

VISTA LATERAL

OPÇÃO PARA DIMIINUIR O BALANÇO

03

CALÇADA LARG. 2,50m
COBERTURA LARG. 2,00m

ESCALA 1:20

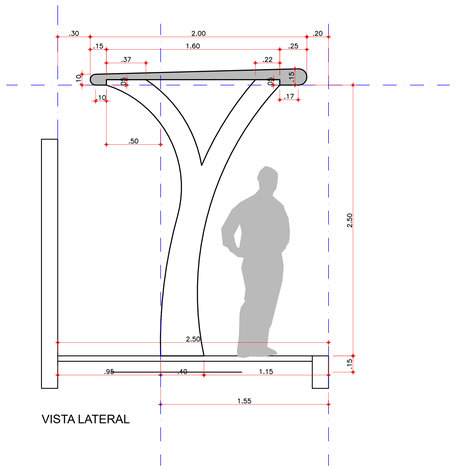

VISTA LATERAL

04

CALÇADA LARG. 3,00m
COBERTURA LARG. 2,00m

ESCALA 1:20

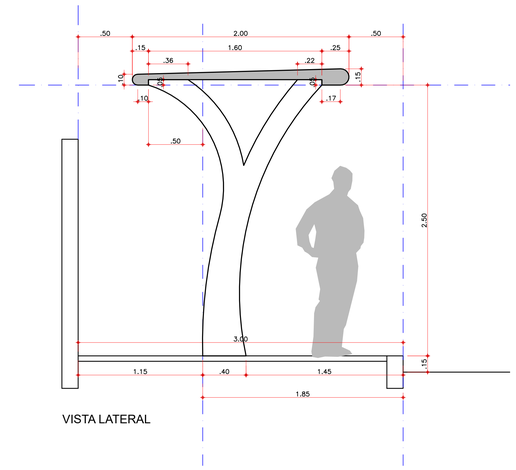

VISTA LATERAL

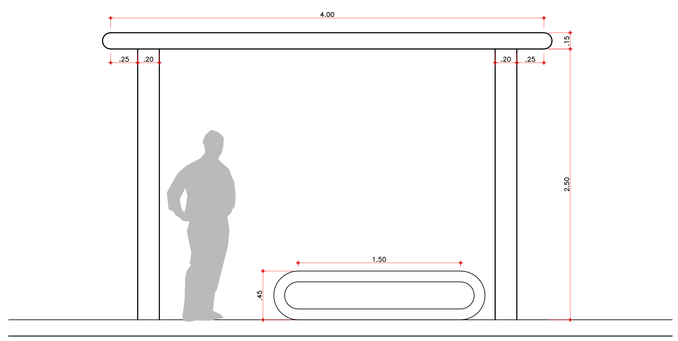

VISTA FRONTAL

IMAGEM 01

IMAGEM 02

IMAGEM 03

IMAGEM 04

IMAGEM 05

IMAGEM 06

IMAGEM 07

IMAGEM 08

PROJETISTA	PROPRIETÁRIO	CONSTRUTORA

REV.	DATA	DESCRIÇÃO	DES.	VERIF.	APROV.
0	14/09/20	EMISSÃO INICIAL	C.M.		

QUADRO DE REVISÕES

ESTE DESENHO NÃO PODE SER USADO, COPIADO OU CEDIDO FORA DOS TERMOS CONTRATUAIS

IDENTIFICAÇÃO
MOBILIÁRIO DE TRANSPORTE

CONTRATANTE
STTU - Secretaria de Transito e Mobilidade Urbana

LOCAL
NATAL, RIO GRANDE DO NORTE

CATEGORIA
MOBILIÁRIO DE TRANSPORTE

TÍTULO DO DESENHO
DETALHAMENTO PARADAS DE ÔNIBUS

CÓDIGO DO DOC.
Paradas De Onibus.dwg

DESENHO	FORMATO	ESCALA	DATA
CARLCOS MILHOR	A0	1/20	SET. 2021

Prefeitura Municipal do Natal
A nossa cidade

STTU SECRETARIA MUNICIPAL DE MOBILIDADE URBANA
Rua Almino Afonso, 44, Ribeira
CEP: 59.012-010
Telefone: (84) 3232-9114 / 3232-9117 / 3232-9121
Email: sttu@natal.rn.gov.br

SERIAL DO DESENHO
01/01

REVISÃO
01